完成形平面図

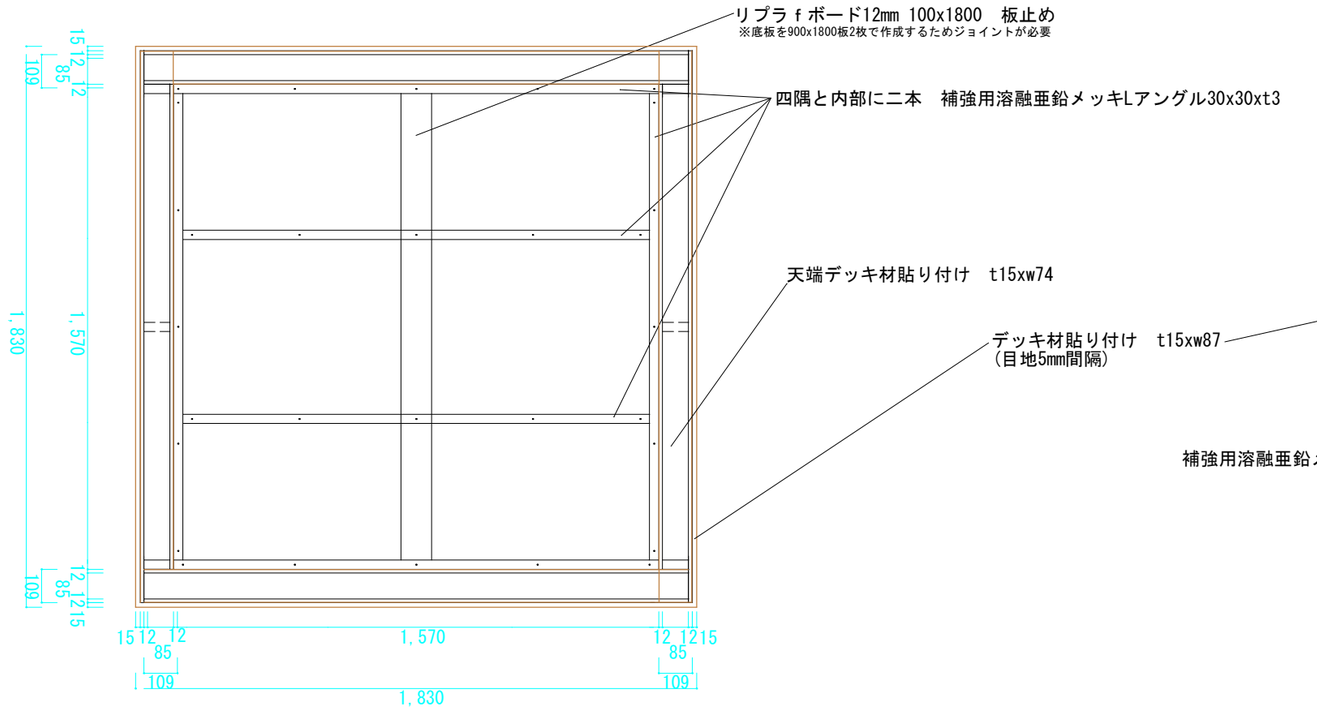

断面図

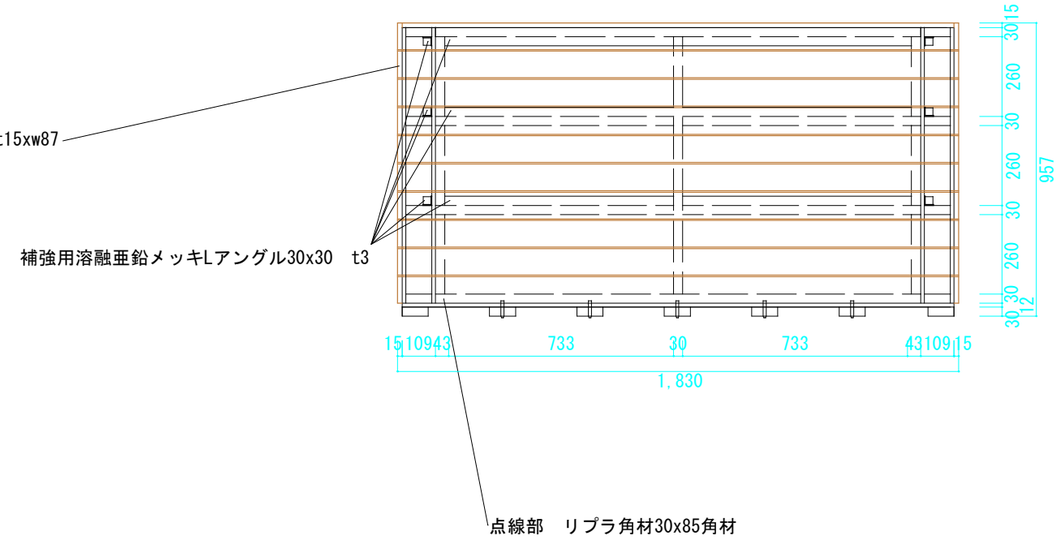

底面詳細図

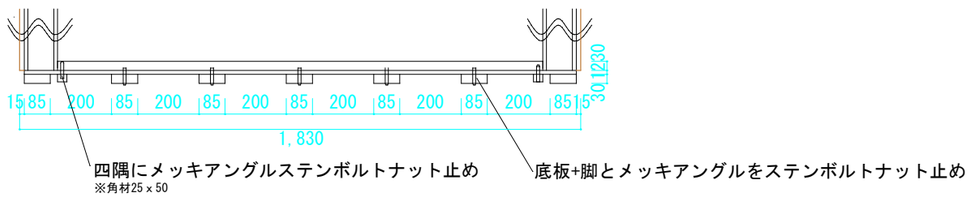

図面名	リプラｆ大型プランター標準図　H942xW1800xL1800
2022/11/16	縮尺　A3　S＝1/20
南出株式会社	